ST12-BL

LED Flitser | 12 LEDs | 12-24V | blauw

EAN: 5414184019522

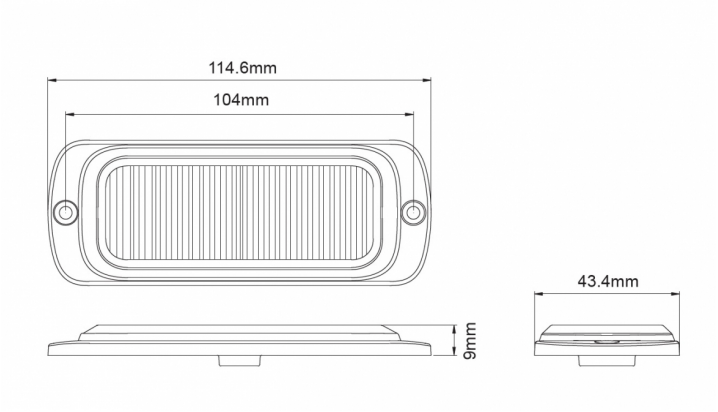

Specificaties

Aansluiting	Open kabeleinde
Aantal LEDs	12
Aantal flitspatronen	25
Afmetingen	115 mm x 43 mm x 9 mm
Bedrijfstemperatuur	-30°C / +65°C
Bestelbaar per	1
Bevestiging	Opbouw
Breedte mm	43 mm
ECE R65 Klasse 2	Ja
EMC	EMC R10
EMC R10	Ja
Geleverd met	Montageboutjes, dichtingsring

Gewicht (kg)	0,145 Kg
Hoogte mm	9 mm
IP-graad	X7
Kleur	Blauw
Kleur lens	Transparant
Lengte kabel (m)	0,25 m
Lengte mm	115 mm
Lichtbron	LED
Reeks	ST SUPER THIN
Synchroniseerbaar	Ja
Voeding	12V - 24V
Vorm	Rechthoekig/langwerpig