SDC100W-BRU

Sirene/versterker | 100 / 90 dB | voor zone Brussel

EAN: 5414184088665

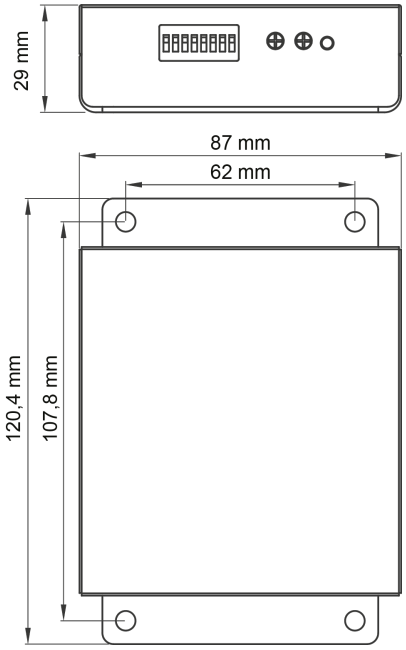

Specificaties

Afmetingen	120 mm x 87 mm x 29 mm
Bedrijfstemperatuur	-40°C / +65°C
Bestelbaar per	1
Bevestiging	Verborgen
Decibel	100 dB / 90 dB

EMC R10	Ja
Gewicht (kg)	0,4 Kg
Specificaties	Dag/nacht functie
Type	Sirene
Voeding	12V - 24V