36SLIMLED/1

LED achterlicht | links+rechts | nummerplaatverlichting | 12-24V

EAN: 5414184270060

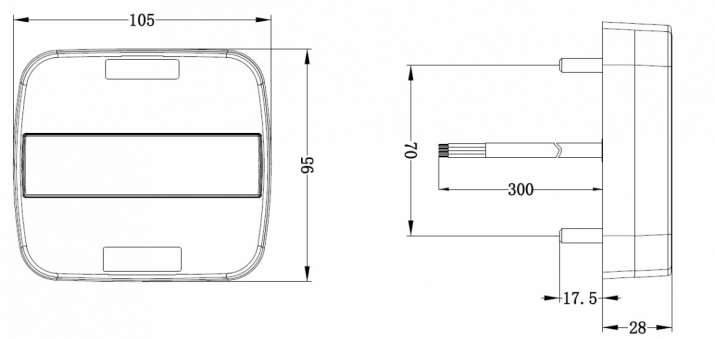

Specificaties

Aansluiting	Open kabeleinde
Aantal functies	4
Aantal functies	4
Afmetingen	105 mm x 95 mm x 28 mm
Bestelbaar per	1
Bevat Nummerplaatverlichting onder	Ja
Bevat Nummerplaatverlichting zijkant	Ja
Bevat Positie-Stop	Ja
Bevat Richtingaanwijzer	Ja
Bevat geen driehoekige reflector	Ja
Bevestiging	Opbouw
EMC R10	Ja
Geleverd met	Montageboutjes
Gewicht (kg)	0,2 Kg

IP-graad	IP67
Keuring	ECE
Kleur	Oranje/rood
Kleur lens	Oranje/rood
Lengte kabel (m)	0,29 m
Lichtbron	LED
Montagezijde	Achteraan - Links & rechts
Type	Achterlichten
Verpakking	POS verpakking
Voeding	12V - 24V