463LED

Faro da lavoro LED | 11-24V | 1620 lumen

EAN: 5414184639300

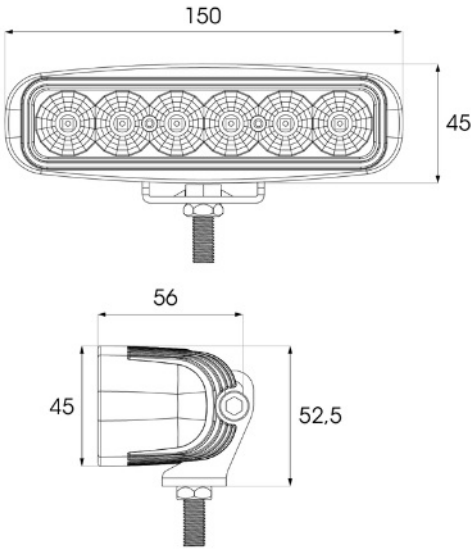

Specifiche

Colore	Bianco
Colore dei LED	Bianco
Colore della lente	Trasparente
Dimensioni	150 mm x 56 mm x 52,5 mm
Fonte luminosa	LED
Forma	Rettangolare/lungo/allungato
Gamma di lumen	Medio (800 - 2000 Lumen)
Grado di protezione IP	IP68
Imballaggio	Imballaggio BRIGHTICS

Lumen	1620
Lunghezza del cavo (m)	0,20 m
Montaggio	Montaggio a 1 bullone
Numero di LED	6
Peso (kg)	0,450 Kg
Temperatura di esercizio	-40°C / +60°C
Tensione operativa	12V - 24V
Valore Kelvin	6000K
Watt	18 Watt