FARI DA LAVARO

CL-C-2600

Luce di scena | LED | curvo | 2600 lumen

EAN: 5414184587823

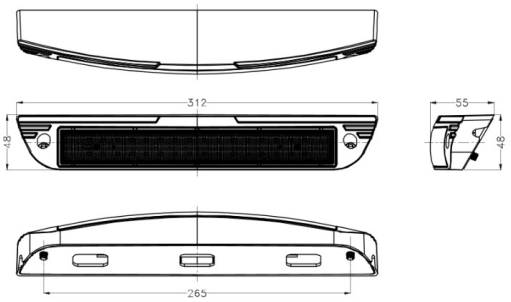

Specifiche

Colore	Bianco
Colore dei LED	Bianco
Colore del corpo	Nero
Colore della lente	Trasparente
Connessione	Estremità dei cavi aperte
Da ordinare presso	1
Dimensioni	312 mm x 48 mm x 55 mm
EMC R10	Sì
Fonte luminosa	LED
Gamma di lumen	Alto (2000 - 4000 Lumen)
Grado di protezione IP	IP68

Imballaggio	Scatola bianca con etichetta
Lumen	2600
Lunghezza del cavo (m)	0,4 m
Materiale	Alluminio
Montaggio	Montaggio superficiale
Numero di LED	32
Peso (kg)	0,500 Kg
Tensione operativa	12V - 24V
Tipo	Rettangolare-angolato
Valore Kelvin	5300-5700K
Watt	32 Watt