LAMPEGGIATORI A LED

NOVALED-OR

Lampeggiatore a LED | 6 LEDs | 12-24V | ambra

EAN: 5414184837126

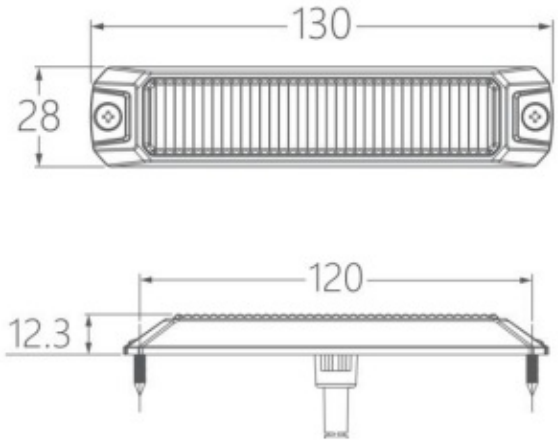

Specifiche

Colore	Ambra
Colore dei LED	Ambra
Colore della lente	Trasparente
Connessione	Estremità dei cavi aperte
Da ordinare presso	1
Da sapere	La lampada ha anche funzione 'CRUISE' integrata
Dimensioni	130 mm x 28 mm x 12,3 mm
ECE R65 Classe 1	Sì
ECE R65 Classe 2	Sì
EMC R10	Sì
Fonte luminosa	LED
Forma	Rettangolare/lungo/allungato

Fornito con	Manuale, viti di montaggio
Grado di protezione IP	IP67
Imballaggio	Imballaggio BRIGHTICS
Lunghezza del cavo (m)	0,50 m
Materiale	Alluminio
Montaggio	Montaggio superficiale
Numero di LED	6
Numero di sequenze di lampeggio	8
Serie	AEB TF
Sincronizzabile	Sì
Tensione operativa	12V - 24V