LUCI DI POSIZIONE

2075R-DV

Luce di posizione LED | destra | 12-24V | rosso/ambra/bianco

EAN: 5414184185821

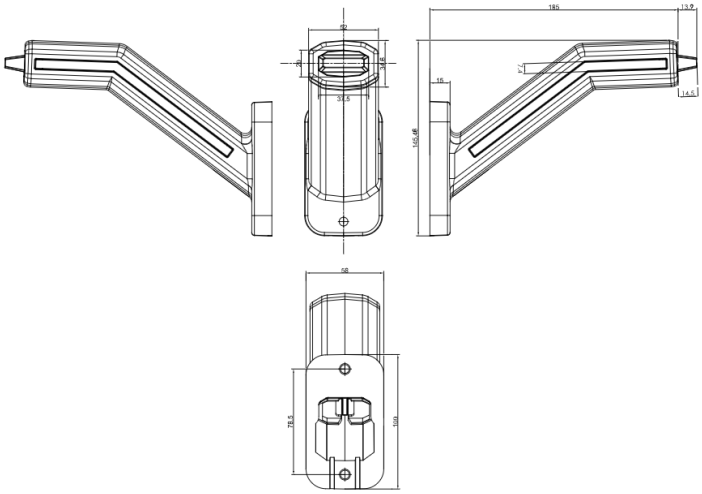

Specifiche

Colore	Ambra/rosso/bianco
Con indicatore di direzione	Sì
Connessione	Estremità dei cavi aperte
EMC	EMC R10
EMC R10	Sì
Fonte luminosa	LED

Funzioni	Luce di contorno 4 funzioni
Grado di protezione IP	IP6K9K
Imballaggio	Imballaggio POS
Lato di montaggio	Destra
Montaggio	Montaggio superficiale
Tensione operativa	12V - 24V