LL43-C/R

Lampada da lettura | collo d'oca | 10-30V | bianco + rosso

EAN: 5414184956049

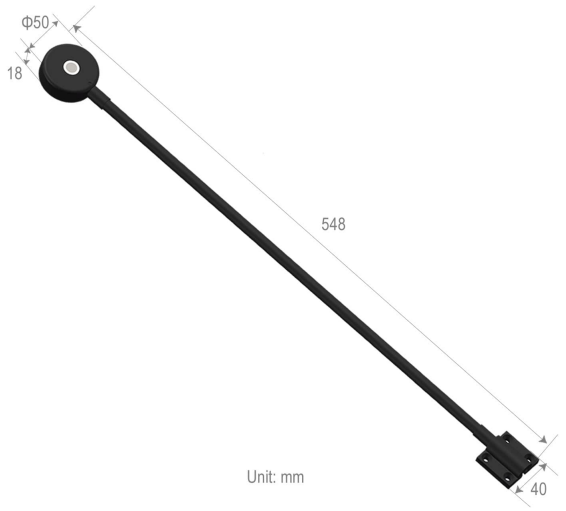

Specifiche

Colore	Rosso/bianco
Colore dei LED	Bianco e rosso
Colore della lente	Trasparente
Da ordinare presso	1
Dimensioni	548 mm x 50 mm Ø
Dimmerabile	Sì
Fonte luminosa	LED
Grado di protezione IP	IP66

Imballaggio	Scatola bianca con etichetta
Interruttore	Sì
Lumen	280 (bianco) e 50 (rosso)
Materiale	Alluminio e acciaio rivestito
Montaggio	Montaggio superficiale
Peso (kg)	0,350 Kg
Tensione operativa	10V - 30V
Tipo	Flessibile