ROTATOR-060-OR

ROTATOR Barra di segnalazione alogena | 60 cm | ambra | 12-24V

EAN: 5414184332898

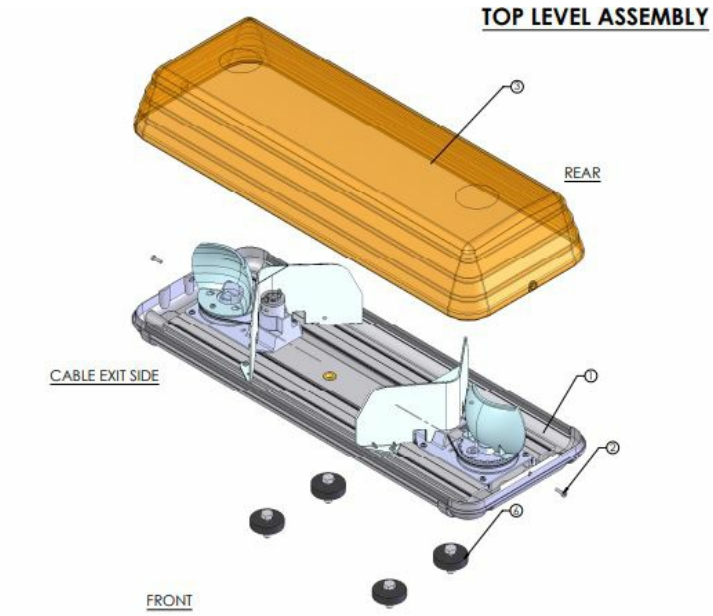

Specifiche

Assorbimento di corrente 12V Amp	9.2 amp
Caratteristiche	Senza scatola di controllo, senza connettore per tetto
Colore	Ambra
Colore della lente	Ambra
Da ordinare presso	1
Da sapere	Posizioni della cintura selezionabili a doppia tensione per applicazioni a 12V e 24V
Dimensioni	570 mm x 210 mm x 110 mm
ECE R65 Classe 1	Sì

EMC R10	Sì
Fonte luminosa	Alogeno
Intervallo di lunghezza	MINI (0-100 cm)
Lunghezza del cavo (m)	3 m
Montaggio	Fisso
Tensione operativa	12V - 24V
Unità rotanti alogene	2