SIXLED-BLRO

# Lampeggiatore a LED rotondo | 2x3 LEDs | 12?24V | blu/rosso

EAN: 5414184221130

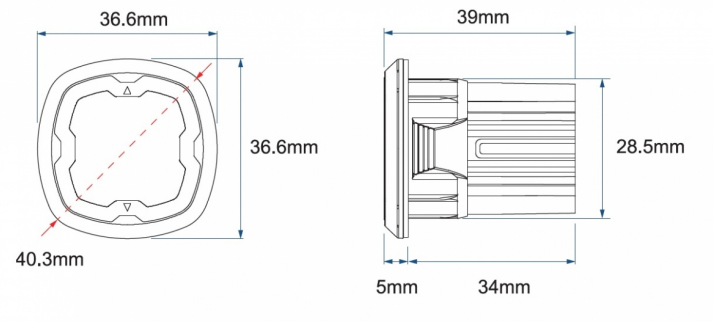


## Specifiche

| | |
|---|---|
| Colore | Blu/rosso |
| Colore della lente | Trasparente |
| Connessione | Estremità dei cavi aperte |
| Da ordinare presso | 1 |
| Da sapere | Contiene 3 LED per ciascun colore |
| Diametro mm | 40 mm |
| Dimensioni | Ø = 40 mm |
| ECE R65 Classe 1 | Sì |
| EMC R10 | Sì |
| Fonte luminosa | LED |
| Forma | Rotondo |
| Fornito con | Manuale |

| | |
|---|---|
| Grado di protezione IP | IPX7 |
| Lunghezza del cavo (m) | 0,20 m |
| Lunghezza mm | 39 mm |
| Montaggio | Montaggio ad incasso |
| Numero di LED | 3+3 |
| Numero di sequenze di lampeggio | 17 |
| Peso (kg) | 0,045 Kg |
| Serie | SIXLED |
| Sincronizzabile | Sì |
| Temperatura di esercizio | -30°C / +65°C |
| Tensione operativa | 12V - 24V |
| Watt | 19,4 Watt |