VL-LIJN-BL

Luce di sicurezza a LED | blu | per carrelli elevatori | 12-70V | proiezione di linea

EAN: 5414184420229

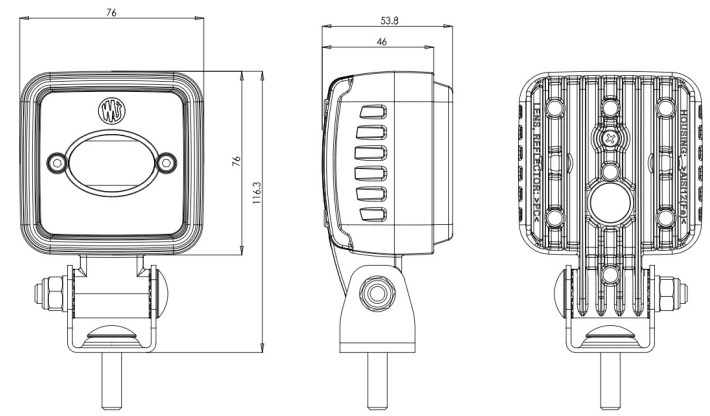

Specifiche

Caratteristiche	Alloggiamento 100% in alluminio anti-corrosione con rivestimento nero conduttivo di calore
Colore	Blu
Colore dei LED	Blu
Colore della lente	Trasparente
Connessione	Estremità dei cavi aperte
Da ordinare presso	1
Dimensioni	76 mm x 54 mm x 117 mm
EMC	EMC
Fonte luminosa	LED
Grado di protezione IP	IP6K9K

Imballaggio	Imballaggio POS
Lumen	700
Lunghezza del cavo (m)	2,50 m
Montaggio	Bullone
Numero di LED	3
Peso (kg)	0,550 Kg
Tensione operativa	12V - 70V
Tipo	Proiezione linea
Tipo	Luci di sicurezza
Watt	9 Watt