LAMPEGGIATORI A LED

BL-DV-BL

Luce a pulsante | LED | set di 4 | 12-24V | blu

EAN: 5414184403628

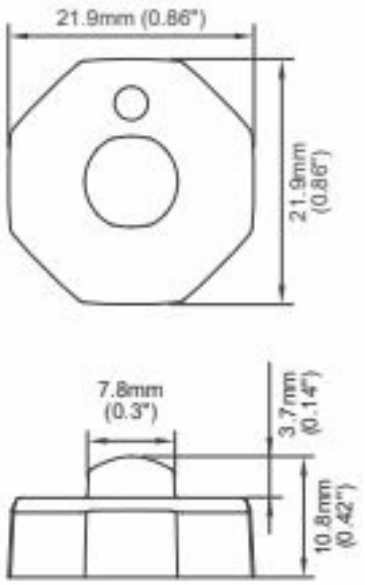

Specifiche

Colore	Blu
Colore della lente	Trasparente
Connessione	Estremità dei cavi aperte
Dimensioni	22 mm x 22 mm x 11 mm
ECE R65 Classe 1	Sì
EMC R10	Sì
Fonte luminosa	LED
Forma	Rotondo

Grado di protezione IP	IP67 + IP69K
Lunghezza del cavo (m)	0,20 cm
Montaggio	Montaggio superficiale
Numero di LED	1
Numero di sequenze di lampeggio	9
Sincronizzabile	Sì
Tensione operativa	12V - 24V
Watt	3,3 Watt