LAMPEGGIATORI A LED

HIDE-FAL03-BL

Lampeggiatore | rotondo | LED | 3 LED | 12-24V | blu

EAN: 5414184616509

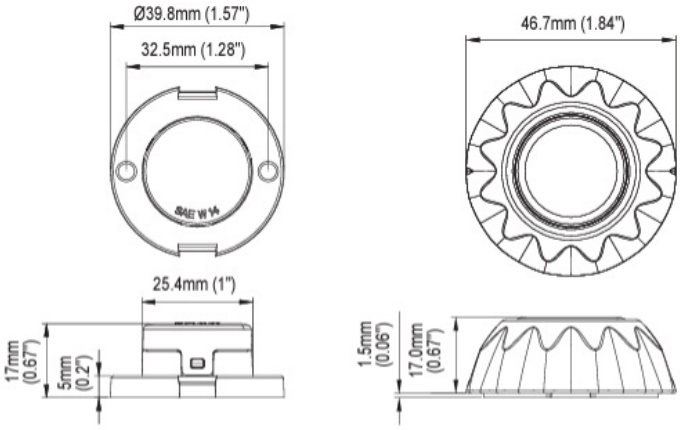

Specifiche

Altezza mm	17 mm
Colore	Blu
Colore dei LED	Blu
Colore della lente	Trasparente
Connessione	Estremità dei cavi aperte
Diametro mm	46,7 mm
EMC R10	Sì
Forma	Rotondo

Grado di protezione IP	IPX7
Montaggio	Montaggio superficiale
Numero di LED	3
Numero di sequenze di lampeggio	12
Serie	HIDE
Sincronizzabile	Sì
Tensione operativa	12V - 24V