FLMS-30W

Sirena | 30 watt | lampeggiatore a LED integrato

EAN: 5414184131361

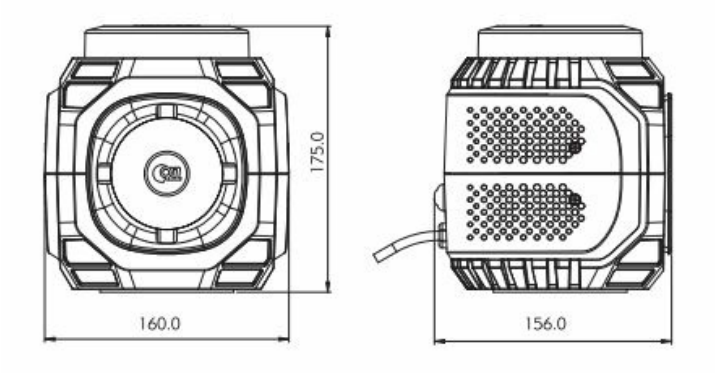

Specifiche

Colore	Blu
Colore della lente	Blu
Connessione	Spina per accendisigari
Da ordinare presso	1
Da sapere	Omologato fino a 239 km/h
Dimensioni	160 mm x 175 mm x 156 mm
ECE R65 Classe 1	Sì
Lunghezza del cavo (m)	5 m
Montaggio	Magnetico
Numero di LED	12

Numero di sequenze di lampeggio	22
Peso (kg)	2 Kg
Tensione operativa	12V - 24V
Tipo	Luce lampeggiante con sirena
Toni	Selezione di 30 toni
Watt	30 Watt
a Decibel	110 dB