ALLARMI DI RETROMARCIA

ALERT60

Reversing alarm | with cables | 102 db

EAN: 5414184758803

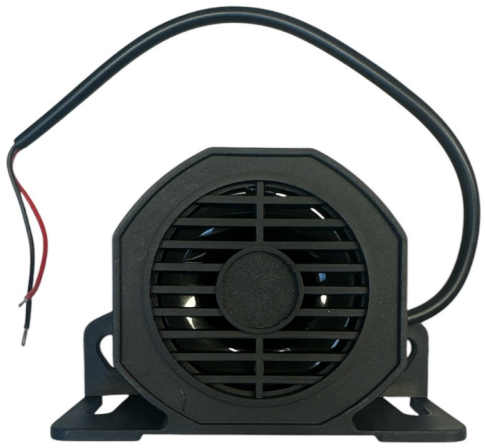

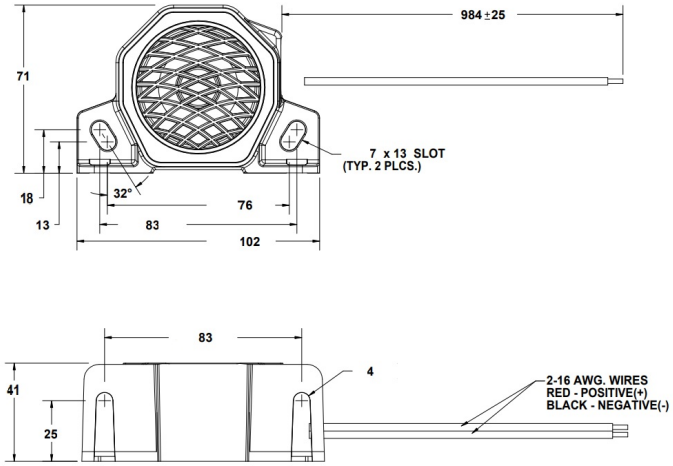

Specifiche

Caratteristiche	Con cavi
Connessione	Estremità dei cavi aperte
Da ordinare presso	1
Da sapere	Vaso di resina nera pura senza sabbia.
Dimensioni	102 mm x 71 mm x 40 mm
EMC	EMC R10

Grado di protezione IP	IP65
Lunghezza mm	950 mm
Montaggio	Montaggio superficiale
Tensione operativa	12V - 80V
a Decibel	102 dB