LUCI DI POSIZIONE

273-DV-RO-DARK-L

Luce di posizione LED | 8 LEDs | 12-24V | rosso | scuro/affumicato

EAN: 5414184008830

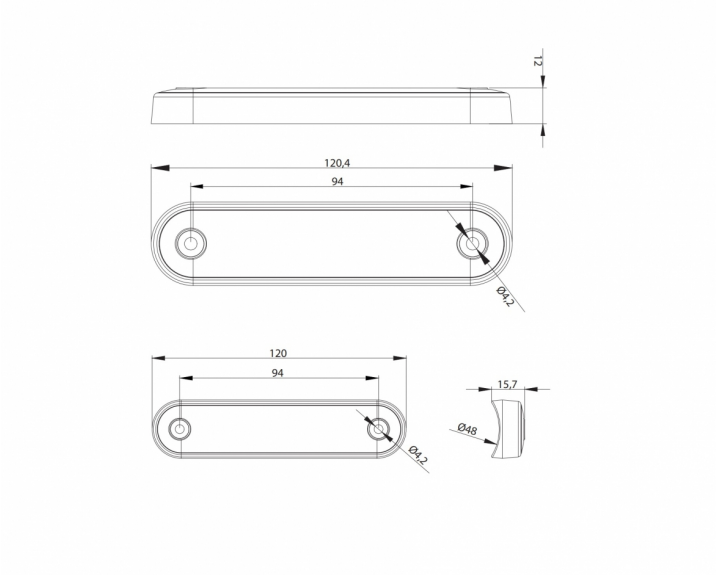

Specifiche

Certificazione	ECE R7
Colore	Rosso
Colore della lente	Fumè
Connessione	Estremità dei cavi aperte
Da ordinare presso	1
Dimensioni	120 x 28 x 12,8 mm
EMC	EMC R10
Fonte luminosa	LED
Funzioni	Luce di contorno posteriore

Imballaggio	Imballaggio POS
Impermeabile	Sì
Lato di montaggio	Posteriore
Lunghezza del cavo (m)	0,15 m
Montaggio	Montaggio superficiale
Numero di LED	8
Peso (kg)	0,064 Kg
Temperatura di esercizio	-40°C / +55°C
Tensione operativa	12V - 24V