LUCI DI POSIZIONE

273-DV-CR-DARK

Luce di posizione LED | 4 LEDs | 12-24V |bianco | scuro/affumicato

EAN: 5414184008779

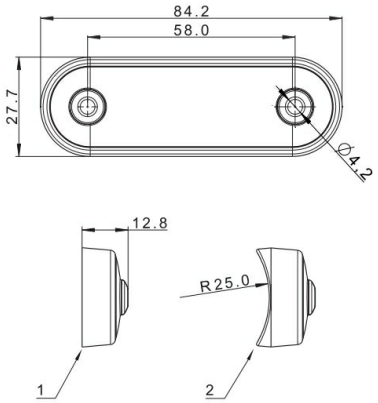

Specifiche

Certificazione	ECE R7
Colore	Bianco
Colore della lente	Fumè
Connessione	Estremità dei cavi aperte
Da ordinare presso	1
Dimensioni	84 x 28 x 12,8 mm
EMC	EMC R10
Fonte luminosa	LED
Funzioni	Luce di contorno anteriore

Imballaggio	Imballaggio POS
Impermeabile	Sì
Lato di montaggio	Davanti
Lunghezza del cavo (m)	0,15 m
Montaggio	Montaggio superficiale
Numero di LED	4
Peso (kg)	0,042 Kg
Temperatura di esercizio	-40°C / +55°C
Tensione operativa	12V - 24V