C2-83-DV-SENS

Illuminazione interna | LED | rotonda | bianco | sensor

EAN: 5414184007543

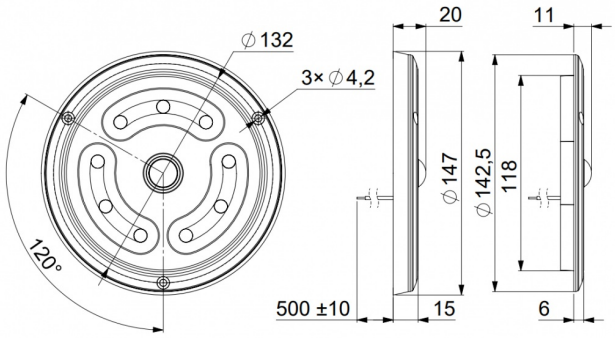

Specifiche

Colore	Bianco
Connessione	Estremità dei cavi aperte
Da ordinare presso	1
Da sapere	Alloggiamento in alluminio
Diametro mm	147 mm
Dimensioni	147 mm x 11 (20) mm
Fonte luminosa	LED
Grado di protezione IP	IP65
Interruttore	Sensore di movimento

Lumen	1650
Lunghezza del cavo (m)	0,50 m
Montaggio	Montaggio superficiale e ad incasso
Numero di LED	9
Peso (kg)	0,280 Kg
Tensione operativa	12V - 24V
Tipo	Rotondo
Valore Kelvin	5000K
Watt	12 Watt