467 LED-4100

Faro da lavoro LED | 12-55V | 4100 lumen

EAN: 5414184565661

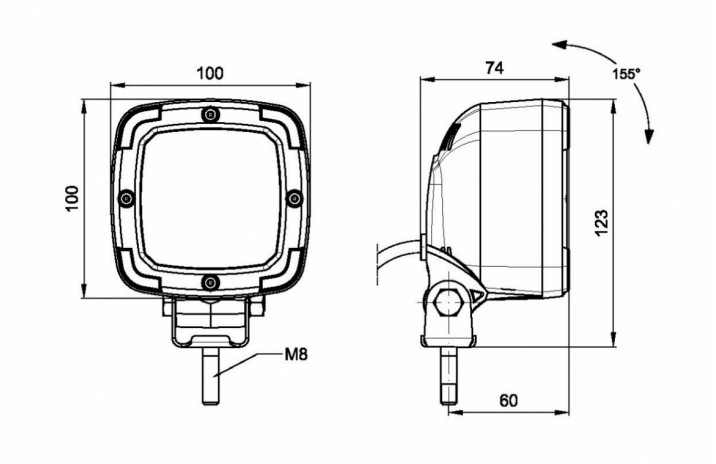

Specifiche

Caratteristiche	Corpo in alluminio, finitura nera opaca. Trattato per resistere alla corrosione.
Colore	Bianco
Colore dei LED	Bianco
Colore della lente	Trasparente
Connessione	Estremità dei cavi aperte
Da ordinare presso	1
Dimensioni	100 x 100 x 74 mm
EMC	EMC R10
EMC R10	Sì
Fonte luminosa	LED
Fornito con	Viti di montaggio
Gamma di lumen	Estremo (4000 - 8000 Lumen)

Grado di protezione IP	IP68
Imballaggio	Scatola bianca con etichetta
Lumen	4100
Lunghezza del cavo (m)	1,50 m
Montaggio	Bullone
Numero di LED	9
Peso (kg)	0,822 Kg
Temperatura di esercizio	-30°C / +65°C
Tensione operativa	12V - 55V
Tipo	Quadrato
Valore Kelvin	5700K
Watt	38 Watt