PM 850-1

Fanale posteriore LED | sinistra+destra | 12-24V

EAN: 5414184002302

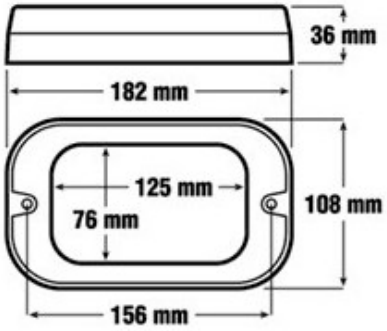

Specifiche

Caratteristiche	Lente in PC rende questa luce praticamente infrangibile
Certificazione	ECE
Colore	Ambra/rosso
Colore della lente	Trasparente
Con indicatore di direzione	Sì
Con luce di posizione-stop	Sì
Connessione	Estremità dei cavi aperte
Da ordinare presso	1
Dimensioni	182 x 108 x 36 mm
Fonte luminosa	LED

Grado di protezione IP	IP67
Lato di montaggio	Posteriore - Sinistra e destra
Lunghezza del cavo (m)	0,24 m
Montaggio	Montaggio superficiale
Peso (kg)	0,278 Kg
Tensione operativa	12V - 24V
Tipo	Luci posteriori