622LED-1P-OR

Lampeggiatore LED | montaggio a 1 bullone | 12-24V | ambar

EAN: 5414184002784

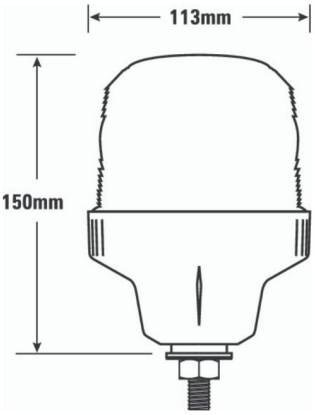

Specifiche

Altezza mm	150 mm
Colore	Ambra
Colore della lente	Ambra
Connessione	Estremità dei cavi aperte
Da ordinare presso	1
Diametro mm	113 mm
ECE R65 Classe 1	Sì
EMC	EMC R10
EMC R10	Sì
Fonte luminosa	LED

Gamma di altezza	131 - 170 mm
Gamma di diametri	131 - 170 mm
Grado di protezione IP	IP65
Montaggio	Montaggio a 1 bullone
Numero di LED	12
Numero di sequenze di lampeggio	1
Peso (kg)	0,364 Kg
Sincronizzabile	No
Temperatura di esercizio	-30°C / +65°C
Tensione operativa	12V - 24V