LUCI DI POSIZIONE

MAVERICK1-OR/OR

Luce di posizione LED | sinistra+destra | 12-24V | ambra/ambra

EAN: 5414184000803

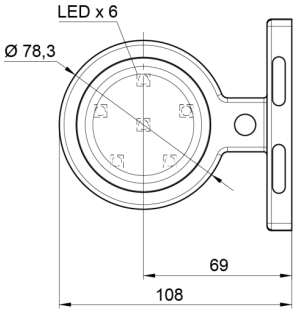

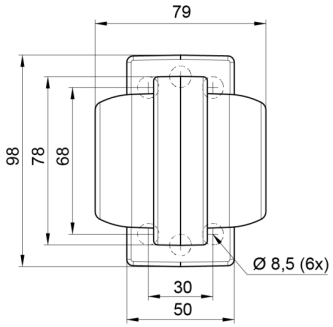

Specifiche

Caratteristiche	Compatibile con luci Gylle
Colore	Ambra/Ambra
Colore della lente	Ambra
Connessione	Estremità dei cavi aperte
Da ordinare presso	1
Diametro mm	78 mm
Dimensioni	98 x 79 x 108 mm
EMC	EMC R10
EMC R10	Sì
Fonte luminosa	LED

Funzioni	Luce di contorno 2 funzioni
Grado di protezione IP	IP66+IP68
Imballaggio	Imballaggio POS
Lato di montaggio	Lato
Materiale	Gomma
Montaggio	Montaggio superficiale
Peso (kg)	0,226 Kg
Temperatura di esercizio	-30°C / +65°C
Tensione operativa	12V - 24V