ST12-CR

Lampeggiatore a LED | 12 LEDs | 12-24V | bianco

EAN: 5414184019539

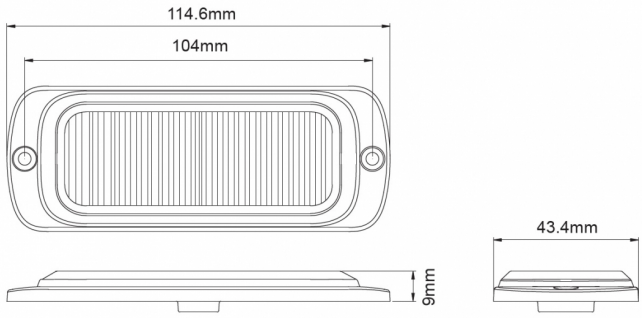

Specifiche

Altezza mm	9 mm
Colore	Bianco
Colore della lente	Trasparente
Connessione	Estremità dei cavi aperte
Da ordinare presso	1
Dimensioni	115 mm x 43 mm x 9 mm
ECE R65	No
EMC	EMC R10
EMC R10	Sì
Fonte luminosa	LED
Forma	Rettangolare/lungo/allungato
Fornito con	Viti di montaggio, guarnizione

Grado di protezione IP	X7
Larghezza mm	43 mm
Lunghezza del cavo (m)	0,25 m
Lunghezza mm	115 mm
Montaggio	Montaggio superficiale
Numero di LED	12
Numero di sequenze di lampeggio	25
Peso (kg)	0,145 Kg
Serie	ST SUPER THIN
Sincronizzabile	Sì
Temperatura di esercizio	-30°C / +65°C
Tensione operativa	12V - 24V