ST6-B/C

Lampeggiatore a LED | 2x6 LEDs | 12-24V | blu/bianco

EAN: 5414184019379

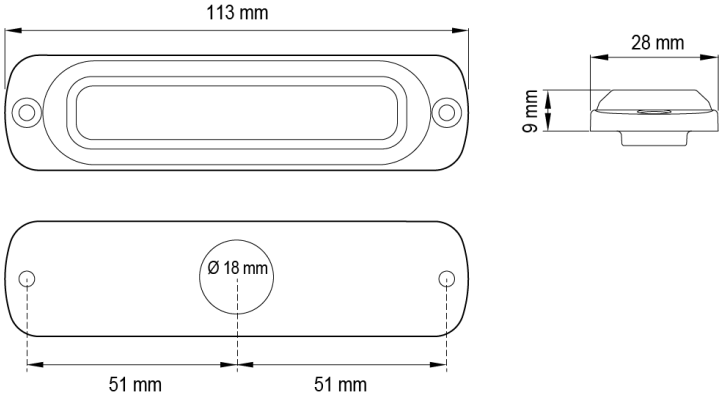

Specifiche

Altezza mm	9 mm
CISPR 25	12V : CISPR 25 Classe 4 - 24V : CISPR 25 Classe 2
Colore	Blu/bianco
Colore della lente	Trasparente
Connessione	Estremità dei cavi aperte
Da ordinare presso	1
Da sapere	Contiene 6 LED per ciascun colore
Dimensioni	113 mm x 28 mm x 9 mm
ECE R65 Classe 1	Sì
EMC R10	Sì
Fonte luminosa	LED
Forma	Rettangolare/lungo/allungato
Fornito con	Viti di montaggio, guarnizione, manuale

Grado di protezione IP	IPX7
Larghezza mm	28 mm
Lunghezza del cavo (m)	0,21 m
Lunghezza mm	113 mm
Montaggio	Montaggio superficiale
Numero di LED	6+6
Numero di sequenze di lampeggio	28
Peso (kg)	0,140 Kg
Serie	ST SUPER THIN
Sincronizzabile	Sì
Temperatura di esercizio	-30°C / +65°C
Tensione operativa	12V - 24V