8010

Faro da lavoro LED | 12-70V | quadrato | 8000 lumen | spot

EAN: 5414184519893

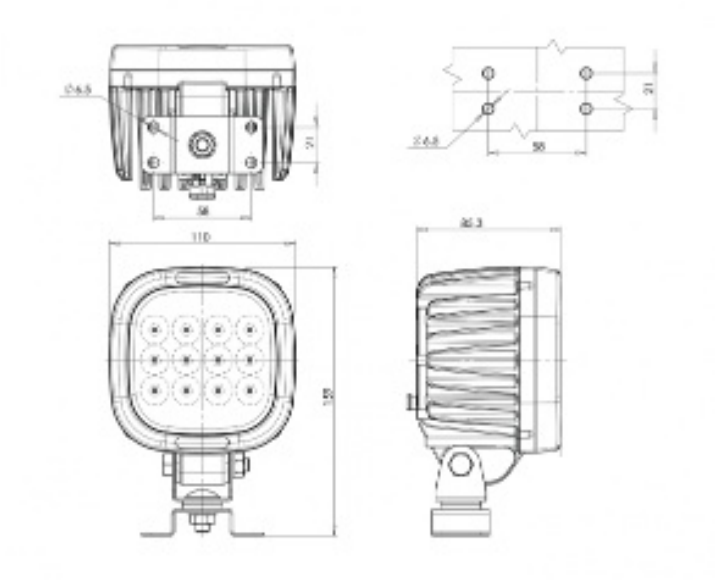

Specifiche

Caratteristiche	Alloggiamento 100% in alluminio anti-corrosione con rivestimento nero conduttivo di calore
Colore dei LED	Bianco
Colore della lente	Trasparente
Connessione	Estremità dei cavi aperte
Da ordinare presso	1
Da sapere	Funzione spot, fascio di luce concentrato per illuminare a lunga distanza
Dimensioni	110 x 159 x 85.3 mm
EMC	EMC R10
EMC R10	Sì
Fonte luminosa	LED
Gamma di lumen	Mega (> 8000 Lumen)
Grado di protezione IP	IP66+IP68

Lumen	8000
Lunghezza del cavo (m)	2,5 m
Montaggio	Supporto tipo omega
Numero di LED	12
Peso (kg)	1,090 Kg
Temperatura di esercizio	-30°C / +65°C
Tensione operativa	12V - 70V
Tipo	Quadrato
Watt	78 Watt