ST3-CR

Lampeggiatore a LED | 3 LEDs | 12-24V | bianco

EAN: 5414184019324

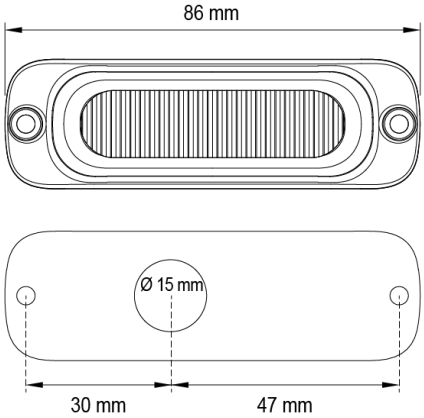

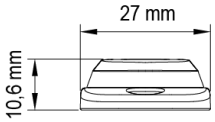

Specifiche

Colore	Bianco
Colore della lente	Trasparente
Connessione	Estremità dei cavi aperte
Da ordinare presso	1
Dimensioni	86 x 27 x 10.6 mm
ECE R65	No
EMC	EMC R10
EMC R10	Sì
Fonte luminosa	LED
Forma	Rettangolare/lungo/allungato
Fornito con	Viti di montaggio, guarnizione, manuale
Grado di protezione IP	IPX8

Lunghezza del cavo (m)	0,26 m
Montaggio	Montaggio superficiale
Numero di LED	3
Numero di sequenze di lampeggio	16
Peso (kg)	0,080 Kg
Serie	ST SUPER THIN
Sincronizzabile	Sì
Temperatura di esercizio	-30°C / +65°C
Tensione operativa	12V - 24V