ST6-O/C

Lampeggiatore a LED | 2x6 LEDs | 12-24V | ambra/bianco

EAN: 5414184019447

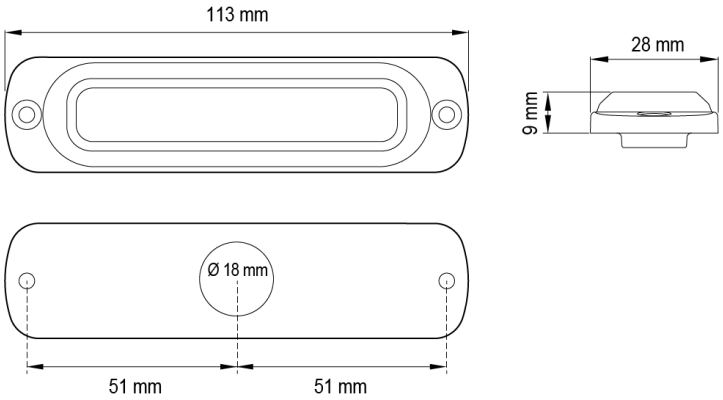

Specifiche

CISPR 25	12V : CISPR 25 Classe 4 - 24V : CISPR 25 Classe 2
Colore	Ambra/bianco
Colore della lente	Trasparente
Connessione	Estremità dei cavi aperte
Da ordinare presso	1
Da sapere	Contiene 6 LED per ciascun colore
Dimensioni	113 mm x 28 mm x 9 mm
ECE R65 Classe 1	Sì
EMC	EMC R10
EMC R10	Sì
Fonte luminosa	LED
Forma	Rettangolare/lungo/allungato

Fornito con	Viti di montaggio, guarnizione, manuale
Grado di protezione IP	IPX7
Lunghezza del cavo (m)	0,21 m
Montaggio	Montaggio superficiale
Numero di LED	6+6
Numero di sequenze di lampeggio	28
Peso (kg)	0,140 Kg
Serie	ST SUPER THIN
Sincronizzabile	Sì
Temperatura di esercizio	-30°C / +65°C
Tensione operativa	12V - 24V