LUCI DI POSIZIONE

SCANILED1

Luce di posizione anteriore | 12-24V | Scania

EAN: 5414184001565

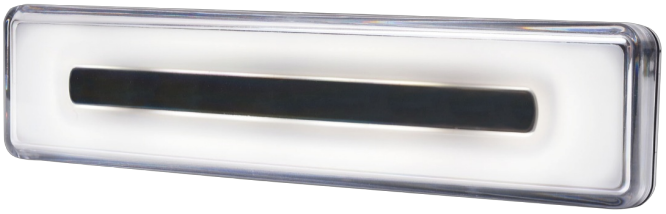

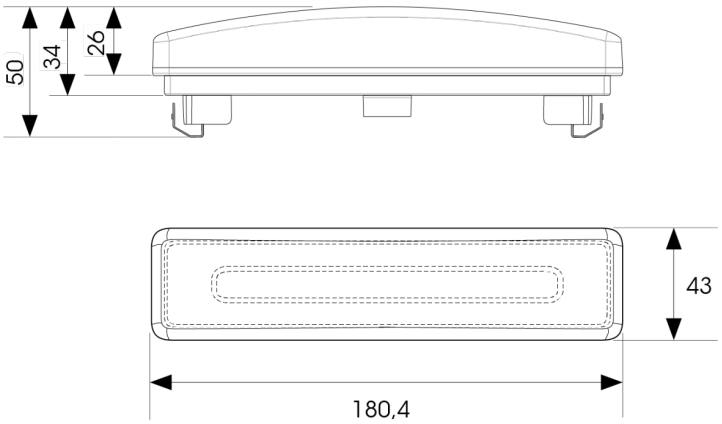

Specifiche

Certificazione	ECE R7
Colore	Bianco
Colore dei LED	Bianco
Colore della lente	Trasparente
Con luce di posizione posteriore	Sì
Connessione	Connettore AMP MCP 2.8
Da ordinare presso	1
Dimensioni	180 x 43 x 34 mm
EMC	EMC R10
EMC R10	Sì

Fonte luminosa	LED
Funzioni	Luce di contorno anteriore
Grado di protezione IP	IP66+IP68
Imballaggio	Imballaggio POS
Lato di montaggio	Davanti
Montaggio	Montaggio ad incasso
Peso (kg)	0,180 Kg
Temperatura di esercizio	-30°C / +65°C
Tensione operativa	12V - 24V
Tipo	Luce di posizione anteriore