# LAMPEGGIATORI A LED

## HALO-CR/CR

## Lampeggiatore a LED | 6 LEDs | 12-24V | bianco/bianco

EAN: 5414184019843

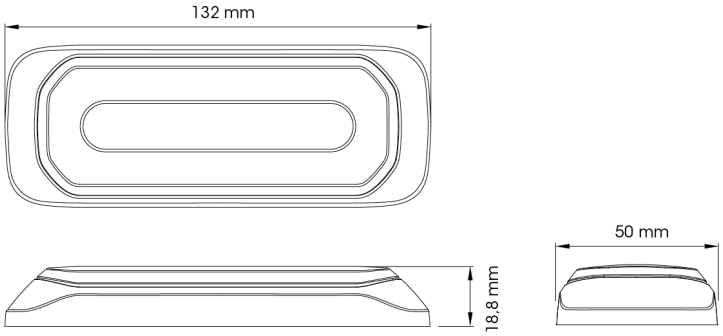


## Specifiche

| | |
|---|---|
| Certificazione | ECE R7 |
| Colore | Bianco/Bianco |
| Colore della lente | Trasparente |
| Connessione | Estremità dei cavi aperte |
| Da ordinare presso | 1 |
| Dimensioni | 132 x 18,8 x 50 mm |
| ECE R65 | No |
| EMC | EMC R10 |
| EMC R10 | Sì |
| Fonte luminosa | LED |
| Forma | Rettangolare/lungo/allungato |
| Fornito con | Viti di montaggio, guarnizione, manuale |

| | |
|---|---|
| Grado di protezione IP | IPX8 |
| Lunghezza del cavo (m) | 0,25 m |
| Montaggio | Montaggio superficiale |
| Numero di LED | 6 |
| Numero di sequenze di lampeggio | 14 |
| Peso (kg) | 0,300 Kg |
| Serie | HALO |
| Sincronizzabile | Sì |
| Tensione operativa | 12V - 24V |