1350

Fendinebbia posteriore/luce di retromarcia LED | sinistra+destra | 12-24V

EAN: 5414184000940

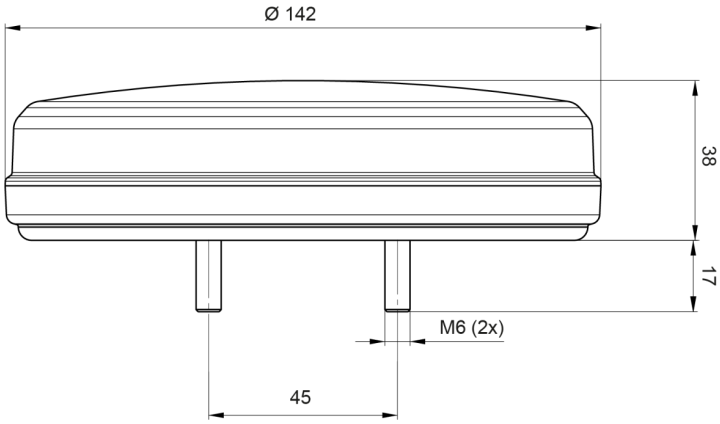

Specifiche

Certificazione	ECE
Colore	Rosso/bianco
Colore della lente	Rosso/bianco
Con luce di posizione posteriore	Sì
Con luce di retromarcia	Sì
Con luce posteriore antinebbia	Sì
Connessione	Estremità dei cavi aperte
Da ordinare presso	1
Diametro mm	142 mm
EMC	EMC R10
EMC R10	Sì
Fonte luminosa	LED

Fornito con	Viti di montaggio
Grado di protezione IP	IP66+IP68
Imballaggio	Imballaggio POS
Lato di montaggio	Posteriore - Sinistra e destra
Lunghezza del cavo (m)	2 m
Montaggio	Montaggio superficiale
Omologazione D	Sì
Peso (kg)	0,410 Kg
Spessore mm	38 mm
Temperatura di esercizio	-30°C / +65°C
Tensione operativa	12V - 24V
Tipo	Fendinebbia posteriori/luci di retromarcia