LUCI DI POSIZIONE

247-DV

Luce di posizione e indicatore di direzione a LED | 12-24V | ambra

EAN: 5414184001749

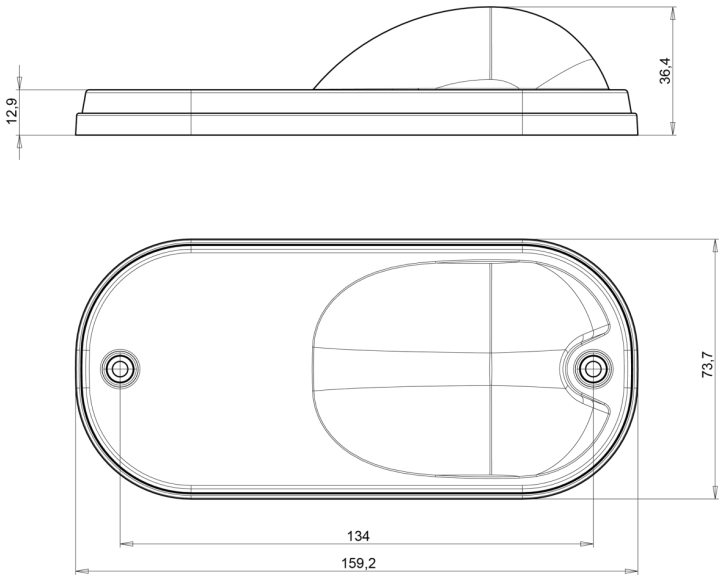

Specifiche

Altezza mm	74 mm
Certificazione	ECE R3+R91
Colore	Ambra
Colore della lente	Ambra
Con indicatore di direzione	Sì
Connessione	Estremità dei cavi aperte
Da ordinare presso	1
EMC	EMC R10
EMC R10	Sì
Fonte luminosa	LED
Fornito con	Staffa separata
Funzioni	Luce laterale di posizione con indicatore di direzione

Grado di protezione IP	IP66+IP68
Imballaggio	Imballaggio POS
Lato di montaggio	Lato
Lunghezza mm	159 mm
Montaggio	Montaggio superficiale
Peso (kg)	0,180 Kg
Spessore mm	36,4 mm
Temperatura di esercizio	-30°C / +65°C
Tensione operativa	12V - 24V