# LUCI DI POSIZIONE

326-DV-CR

## Luce di posizione LED | 12-24V | bianco

EAN: 5414184001305

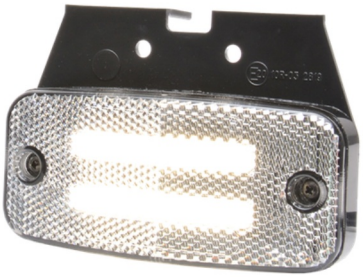

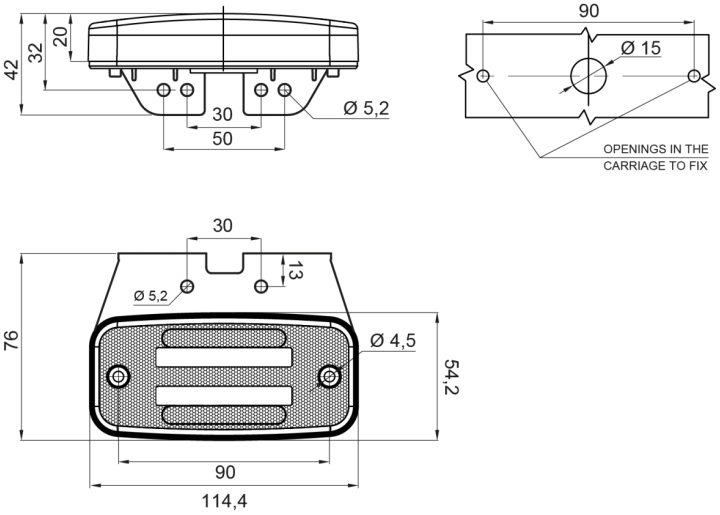


## Specifiche

| | |
|---|---|
| Certificazione | ECE R3+R7 |
| Colore | Bianco |
| Colore della lente | Trasparente |
| Connessione | Estremità dei cavi aperte |
| Da ordinare presso | 1 |
| Dimensioni | 114 x 50,5 (75,5) x 23 mm |
| EMC | EMC R10 |
| EMC R10 | Sì |
| Fonte luminosa | LED Neon |

| | |
|---|---|
| Fornito con | Staffa separata |
| Funzioni | Luce di contorno anteriore |
| Grado di protezione IP | IP66+IP68 |
| Imballaggio | Imballaggio POS |
| Lato di montaggio | Davanti |
| Montaggio | Montaggio superficiale/staffa |
| Peso (kg) | 0,107 Kg |
| Temperatura di esercizio | -30°C / +65°C |
| Tensione operativa | 12V - 24V |