TRIPLED-RO

Lampeggiatore a LED rotondo | 3 LEDs | 12-24V | rosso

EAN: 5414184690417

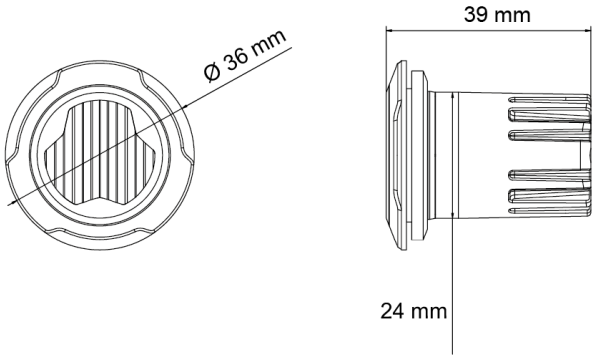

Specifiche

Colore	Rosso
Colore della lente	Trasparente
Connessione	Estremità dei cavi aperte
Da ordinare presso	1
Diametro mm	36 mm
ECE R65 Classe 1	Sì
EMC	EMC R10
EMC R10	Sì
Fonte luminosa	LED
Forma	Rotondo
Fornito con	Viti di montaggio, guarnizione, manuale
Grado di protezione IP	IPX7

Lunghezza del cavo (m)	0,20 m
Montaggio	Montaggio ad incasso
Numero di LED	3
Numero di sequenze di lampeggio	16
Peso (kg)	0,054 Kg
Serie	TRIPLED
Sincronizzabile	Sì
Temperatura di esercizio	-30°C / +65°C
Tensione operativa	12V - 24V