LAMPEGGIATORI A LED

STARLED6P-RO

Lampeggiatore a LED | 6 LEDs | 12-24V | rosso

EAN: 5414184690387

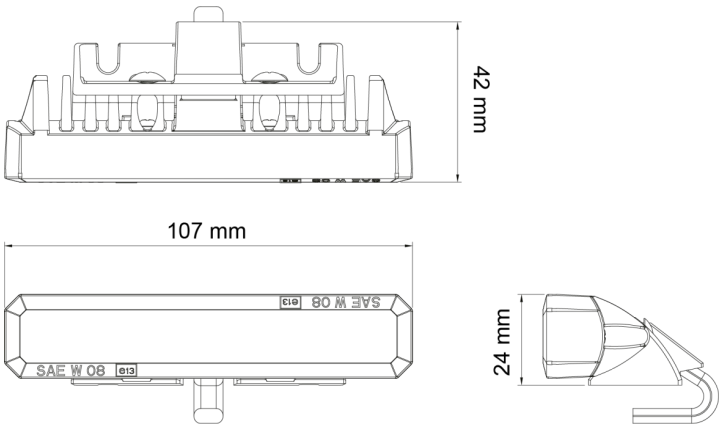

Specifiche

Colore	Rosso
Colore della lente	Trasparente
Connessione	Estremità dei cavi aperte
Da ordinare presso	1
Dimensioni	107 mm x 42 mm x 24 mm
ECE R65	No
EMC	EMC R10
EMC R10	Sì
Fonte luminosa	LED
Forma	Rettangolare/lungo/allungato

Grado di protezione IP	IP67
Lunghezza del cavo (m)	1 m
Montaggio	Montaggio superficiale
Numero di LED	6
Numero di sequenze di lampeggio	19
Peso (kg)	0,202 Kg
Serie	STARLED
Sincronizzabile	Sì
Temperatura di esercizio	-30°C / +65°C
Tensione operativa	12V - 24V