STARLED12-CR

Lampeggiatore a LED | 12 LEDs | 12-24V | bianco

EAN: 5414184690349

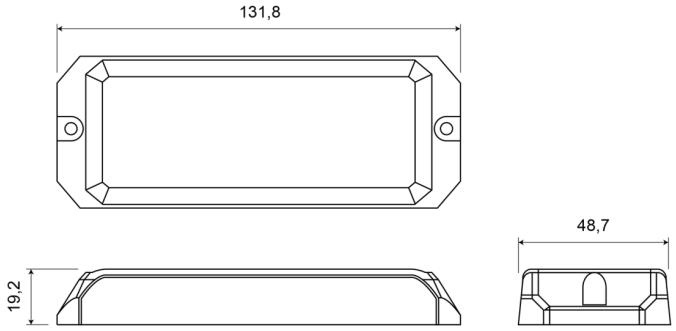

Specifiche

Altezza mm	19,20 mm
Colore	Bianco
Colore della lente	Trasparente
Connessione	Estremità dei cavi aperte
Da ordinare presso	1
Dimensioni	131,80 mm x 48,70 mm x 19,20 mm
ECE R65	No
EMC	EMC R10
EMC R10	Sì
Fonte luminosa	LED
Forma	Rettangolare/lungo/allungato
Grado di protezione IP	IPX8

Larghezza mm	48,70 mm
Lunghezza del cavo (m)	0,20 m
Lunghezza mm	131,80 mm
Montaggio	Montaggio superficiale
Numero di LED	12
Numero di sequenze di lampeggio	25
Peso (kg)	0,196 Kg
Serie	STARLED
Sincronizzabile	Sì
Temperatura di esercizio	-30°C / +65°C
Tensione operativa	12V - 24V