ST6-OR

Lampeggiatore a LED | 6 LEDs | 12-24V | ambra

EAN: 5414184019461

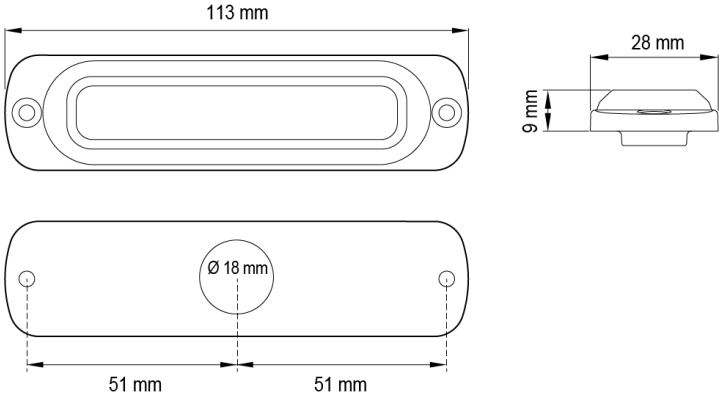

Specifiche

CISPR 25	12V : CISPR 25 Classe 3 - 24V : CISPR 25 Classe 2
Colore	Ambra
Colore della lente	Trasparente
Connessione	Estremità dei cavi aperte
Da ordinare presso	1
Dimensioni	113 mm x 28 mm x 9 mm
ECE R65 Classe 1	Sì
ECE R65 Classe 2	Sì
EMC	EMC R10
EMC R10	Sì
Fonte luminosa	LED
Forma	Rettangolare/lungo/allungato
Fornito con	Viti di montaggio, guarnizione, manuale
Grado di protezione IP	IPX7

Lunghezza del cavo (m)	0,21 m
Montaggio	Montaggio superficiale
Numero di LED	6
Numero di sequenze di lampeggio	29
Peso (kg)	0,140 Kg
Serie	ST SUPER THIN
Sincronizzabile	Sì
Temperatura di esercizio	-30°C / +65°C
Tensione operativa	12V - 24V
Watt	14,40 Watt