SQ4LED-CR

Lampeggiatore a LED | 4 LEDs | 12-24V | bianco

EAN: 5414184286832

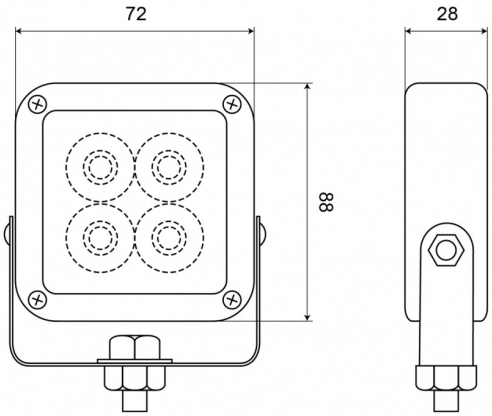

Specifiche

Colore	Bianco
Colore della lente	Trasparente
Connessione	Estremità dei cavi aperte
Da ordinare presso	1
Dimensioni	88 mm x 72 mm x 28 mm
ECE R65	No
Fonte luminosa	LED
Forma	Quadrato
Impermeabile	Sì
Lunghezza del cavo (m)	1 m

Montaggio	Montaggio superficiale
Numero di LED	4
Numero di sequenze di lampeggio	19
Peso (kg)	0,305 Kg
Sincronizzabile	Sì
Temperatura di esercizio	-30°C / +65°C
Tensione operativa	12V - 24V