FP.56.130

Fanale posteriore | destra | 12V

EAN: 5414184002180

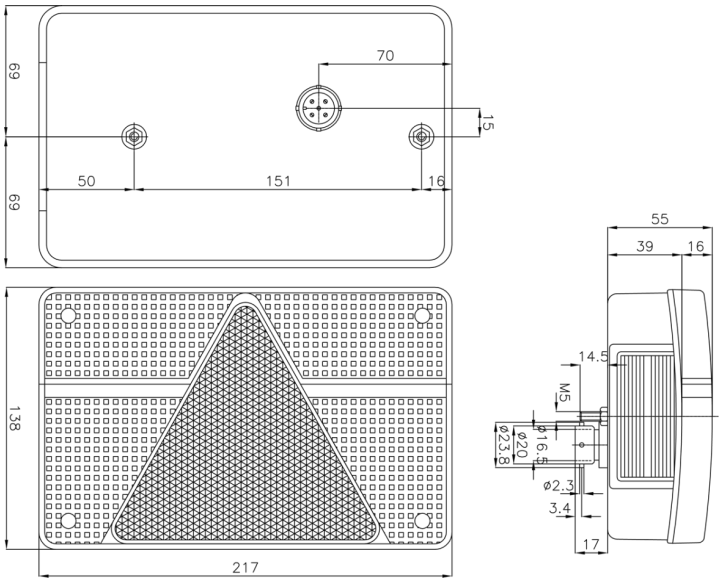

Specifiche

Altezza mm	135 mm
Certificazione	ECE
Colore	Rosso/bianco
Colore della lente	Rosso/bianco
Con catarifrangente triangolare	Sì
Con indicatore di direzione	Sì
Con luce di posizione-stop	Sì
Con luce di retromarcia	Sì
Con luce targa - lato	Sì
Connessione	Spina a 5 pin
Da ordinare presso	1
Fonte luminosa	Alogeno

Fornito con	Viti di montaggio e connettore a 5 pin
Lato di montaggio	Posteriore - Destra
Lunghezza mm	215 mm
Montaggio	Montaggio superficiale
Peso (kg)	0,385 Kg
Presa	P21W-BA15s/P21/5W-BAY 15d
Spessore mm	52 mm
Tensione operativa	12V
Tipo	Luci posteriori