FORE50-24V

Fendinebbia posteriore/luce di retromarcia LED | sinistra+destra | 24V

EAN: 5414184004528

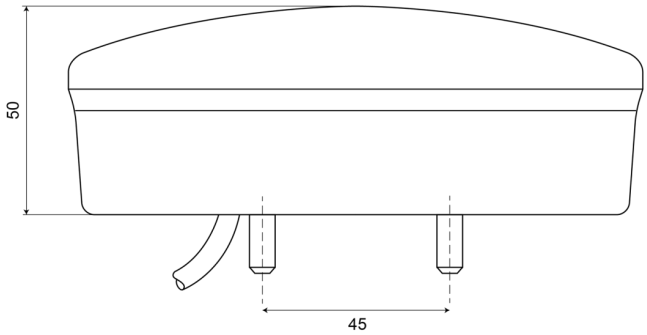

Specifiche

Certificazione	ECE R38+R23
Colore	Rosso/bianco
Colore della lente	Ambra/bianco
Con luce di retromarcia	Sì
Con luce posteriore antinebbia	Sì
Connessione	Estremità dei cavi aperte
Da ordinare presso	1
Diametro mm	140 mm
EMC	EMC R10
EMC R10	Sì
Fonte luminosa	LED

Fornito con	Viti di montaggio
Grado di protezione IP	IP66+IP68
Lato di montaggio	Posteriore - Sinistra e destra
Lunghezza del cavo (m)	2 m
Materiale	PMMA/ABS
Montaggio	Montaggio superficiale
Peso (kg)	0,493 Kg
Specifiche	Disponibile anche in versione ALTA (78 mm)
Spessore mm	50 mm
Tensione operativa	24V
Tipo	Fendinebbia posteriori/luci di retromarcia