C2-64-DV

Illuminazione interna | LED | striscia | bianco/alu

EAN: 5414184550605

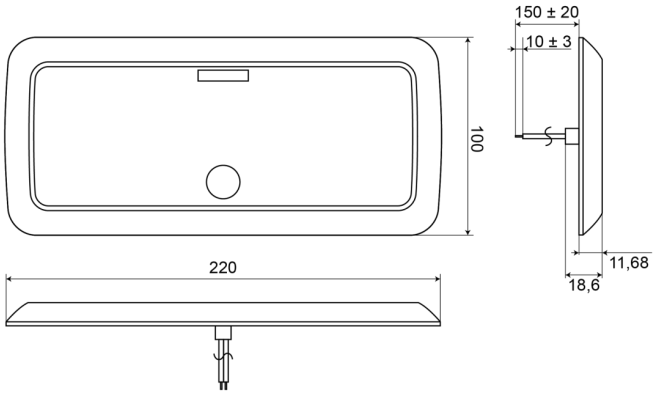

Specifiche

Colore	Bianco
Colore della lente	Opale
Connessione	Estremità dei cavi aperte
Dimensioni	220 mm x 100 mm x 12 mm
Fonte luminosa	LED
Interruttore	Sì

Montaggio	Montaggio superficiale
Numero di LED	60
Peso (kg)	0,182 Kg
Tensione operativa	12V - 24V
Tipo	Rettangolare
Watt	3,20 Watt