C2-61-DV

Illuminazione interna | LED | rotonda | bianco

EAN: 5414184018778

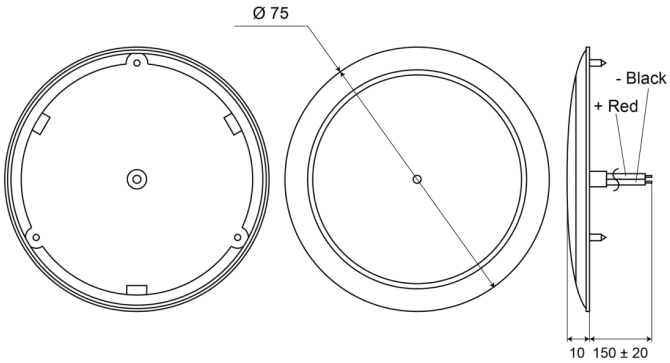

Specifiche

Altezza mm	10 mm
Colore	Bianco
Colore della lente	Opale
Connessione	Estremità dei cavi aperte
Da ordinare presso	1
Diametro mm	75 mm
Fonte luminosa	LED
Fornito con	3 viti di montaggio

Grado di protezione IP	IP66
Imballaggio	Scatola bianca con etichetta
Interruttore	No
Montaggio	Montaggio superficiale
Numero di LED	16
Peso (kg)	0,040 Kg
Tensione operativa	12V - 24V
Tipo	Rotondo