ALERT50

Allarme di retromarcia | con viti | 97 dB

EAN: 5414184000131

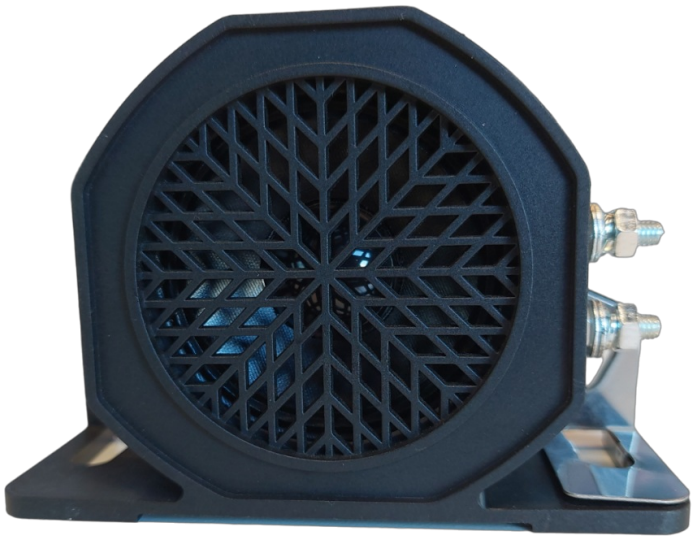

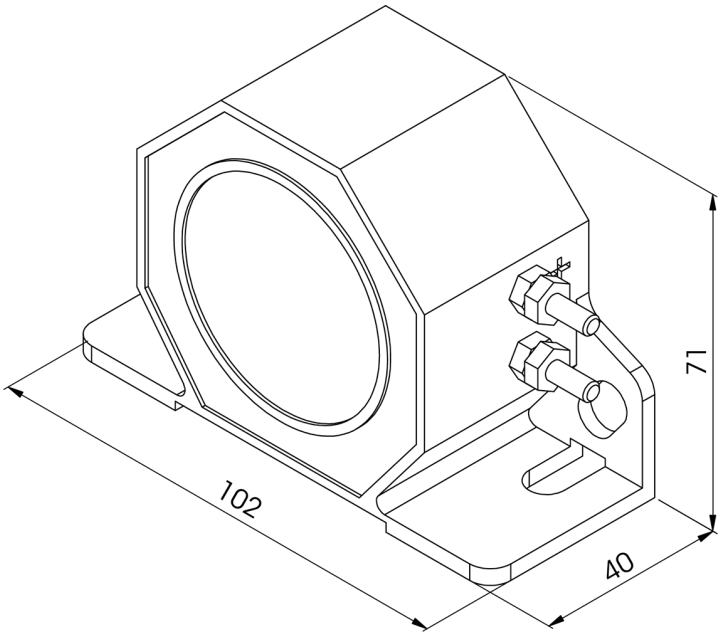

Specifiche

Caratteristiche	Con viti
Connessione	Bulloni per terminale ad anello
Da ordinare presso	1
Da sapere	Vaso di resina nera pura senza sabbia.
Dimensioni	102 mm x 71 mm x 40 mm
EMC	EMC
Grado di protezione IP	IP67
Imballaggio	Scatola bianca con etichetta

Montaggio	Montaggio superficiale
Peso (kg)	0,345 Kg
Segnali acustici al minuto	60
Tensione operativa	12V - 24V
a Decibel	97 dB