LUCI DI POSIZIONE

MAVERICK1-RO/CR

Luce di posizione LED | sinistra+destra | 12-24V | rosso/bianco

EAN: 5414184004061

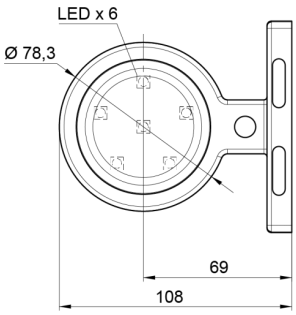

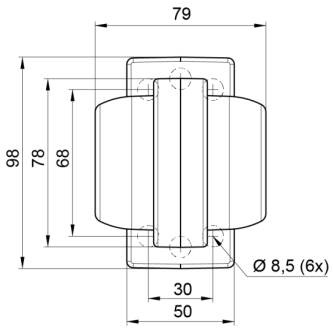

Specifiche

Caratteristiche	Compatibile con luci Gylle
Certificazione	ECE R7
Colore	Rosso/bianco
Colore della lente	Rosso/trasparente
Connessione	Estremità dei cavi aperte
Da ordinare presso	1
Diametro mm	78 mm
Dimensioni	98 x 79 x 108 mm
EMC	EMC R10
EMC R10	Sì

Fonte luminosa	LED
Funzioni	Luce di contorno 2 funzioni
Grado di protezione IP	IP66+IP68
Imballaggio	Imballaggio POS
Lato di montaggio	Lato
Materiale	Gomma
Montaggio	Montaggio superficiale
Peso (kg)	0,226 Kg
Temperatura di esercizio	-30°C / +65°C
Tensione operativa	12V - 24V