LUCI ANTERIORI E POSTERIORI

94210

Fanale posteriore LED | sinistra+destra | 12-24V

EAN: 5414184680005

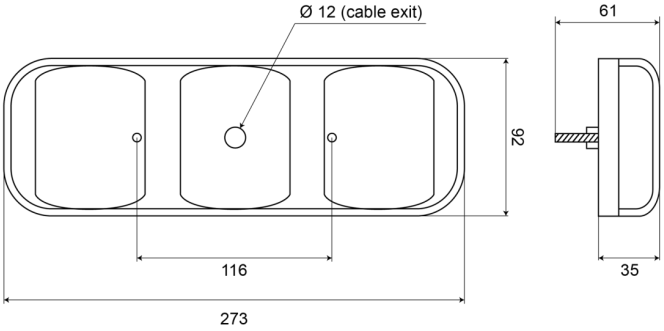

Specifiche

Altezza mm	100 mm
Caratteristiche	Lente in PC rende questa luce praticamente infrangibile
Certificazione	ECE
Colore	Ambra/rosso/bianco
Colore della lente	Ambra/rosso/bianco
Con indicatore di direzione	Sì
Con luce di posizione-stop	Sì
Con luce di retromarcia	Sì
Connessione	Estremità dei cavi aperte
Da ordinare presso	1
Fonte luminosa	LED
Fornito con	Viti di montaggio e percorso di fissaggio in gomma

Grado di protezione IP	IP66+IP67
Imballaggio	Imballaggio POS
Lato di montaggio	Posteriore - Sinistra e destra
Lunghezza del cavo (m)	0,50 m
Lunghezza mm	284 mm
Materiale	Policarbonato
Montaggio	Montaggio superficiale
Peso (kg)	0,680 Kg
Senza catarifrangente triangolare	Sì
Spessore mm	37 mm
Tensione operativa	12V - 24V
Tipo	Luci posteriori