LAMPEGGIANTI ROTANTI

620MO

Lampeggiatore | Xenon | magnetico | 12-48V | ambar

EAN: 5414184500037

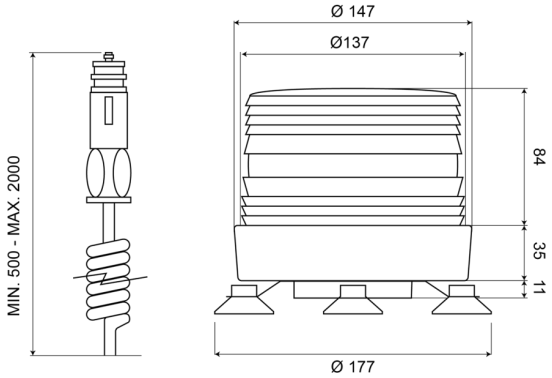

Specifiche

Altezza mm	120 mm
Assorbimento di corrente Amp	Max 0,8 Amp
Certificazione	CE
Colore	Ambra
Connessione	Spina per accendisigari
Da ordinare presso	1
Diametro mm	137 mm
ECE R65	No
Fonte luminosa	Xenon

Gamma di altezza	111 - 130 mm
Gamma di diametri	171 - 210 mm
Imballaggio	Scatola bianca con etichetta
Lampeggi al minuto	60-70
Lunghezza del cavo (m)	0,50 m - 2 m
Montaggio	Magnetico
Peso (kg)	1,220 Kg
Temperatura di esercizio	-30°C / +50°C
Tensione operativa	12V - 48V