LAMPEGGIANTI ROTANTI

620

Beacon | Xenon | 2 bolt mounting | 12-48V | amber

EAN: 5414184500006

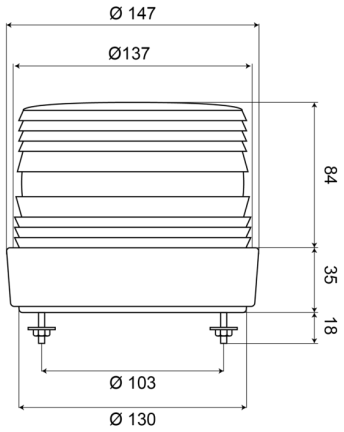

Specifiche

Altezza mm	120 mm
Assorbimento di corrente Amp	Max 0,8 Amp
Certificazione	CE
Colore	Ambra
Connessione	Estremità dei cavi aperte
Da ordinare presso	1
Diametro mm	137 mm
ECE R65	No
Fonte luminosa	Xenon
Gamma di altezza	111 - 130 mm

Gamma di diametri	171 - 210 mm
Imballaggio	Scatola bianca con etichetta
Lampeggi al minuto	60-70
Montaggio	Montaggio a 2 bulloni
Peso (kg)	0,700 Kg
Temperatura di esercizio	-30°C / +50°C
Tensione operativa	12V - 48V