515M-DV-OR

Lampeggiatore LED | magnetico | 12-2V | ambar

EAN: 5414184690080

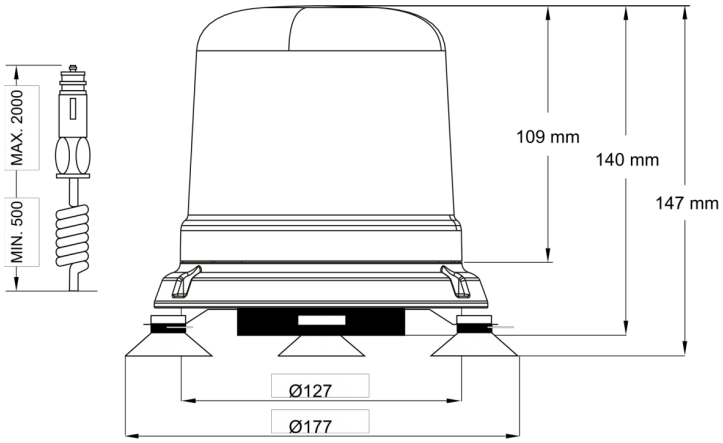

Specifiche

Altezza mm	147 mm
Colore	Ambra
Connessione	Spina per accendisigari
Da ordinare presso	1
Diametro mm	142 mm
ECE R65 Classe 1	Sì
EMC	EMC R10
EMC R10	Sì
Fonte luminosa	LED
Fornito con	Manuale
Gamma di altezza	131 - 170 mm
Gamma di diametri	171 - 210 mm

Grado di protezione IP	IPX5
Imballaggio	Imballaggio POS
Montaggio	Magnetico, Magnetico con ventose
Numero di LED	10
Numero di sequenze di lampeggio	14
Peso (kg)	1,442 Kg
Sincronizzabile	No
Temperatura di esercizio	-30°C / +65°C
Tensione operativa	12V - 24V