510F-DV-OR

# Lampeggiatore LED | montaggio con tubo flessibile | 12-24V | ambar

EAN: 5414184690165

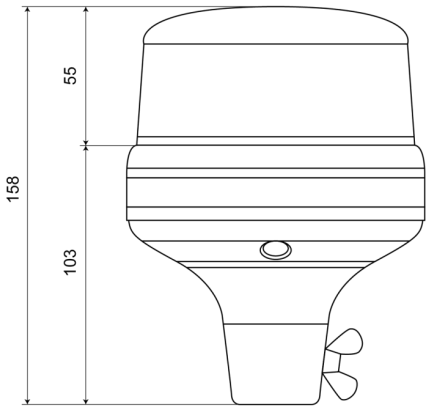


## Specifiche

| | |
|---|---|
| Altezza mm | 158 mm |
| Colore | Ambra |
| Colore della lente | Ambra |
| Connessione | Montaggio su tubo |
| Da ordinare presso | 1 |
| Diametro mm | 118 mm |
| ECE R65 Classe 1 | Sì |
| EMC | EMC R10 |
| EMC R10 | Sì |
| Fonte luminosa | LED |
| Fornito con | Manuale |

| | |
|---|---|
| Gamma di altezza | 131 - 170 mm |
| Gamma di diametri | 131 - 170 mm |
| Grado di protezione IP | IPX5 |
| Imballaggio | Imballaggio POS |
| Montaggio | Montaggio su tubo, flessibile |
| Numero di LED | 8 |
| Numero di sequenze di lampeggio | 14 |
| Peso (kg) | 0,400 Kg |
| Sincronizzabile | No |
| Temperatura di esercizio | -30°C / +65°C |
| Tensione operativa | 12V - 24V |