510F-DV-BL

Lampeggiatore LED | montaggio con tubo flessibile | 12-24V | blu

EAN: 5414184690158

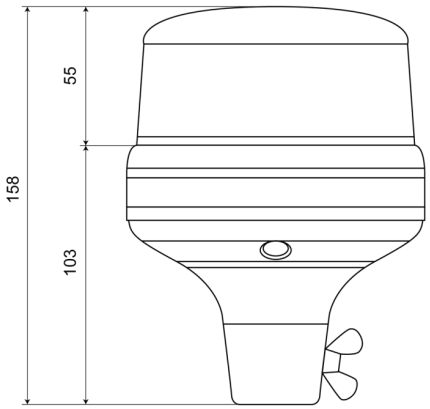

Specifiche

Altezza mm	158 mm
Colore	Blu
Connessione	Montaggio su tubo
Da ordinare presso	1
Diametro mm	118 mm
ECE R65 Classe 1	Sì
EMC	EMC R10
EMC R10	Sì
Fonte luminosa	LED
Fornito con	Manuale
Gamma di altezza	131 - 170 mm
Gamma di diametri	131 - 170 mm

Grado di protezione IP	IPX5
Imballaggio	Imballaggio POS
Montaggio	Montaggio su tubo, flessibile
Numero di LED	8
Numero di sequenze di lampeggio	14
Peso (kg)	0,718 Kg
Sincronizzabile	No
Temperatura di esercizio	-30°C / +65°C
Tensione operativa	12V - 24V