505F-DV-OR/R

Lampeggiatore LED | montaggio con tubo flessibile | 12-24v | ambar

EAN: 5414184720008

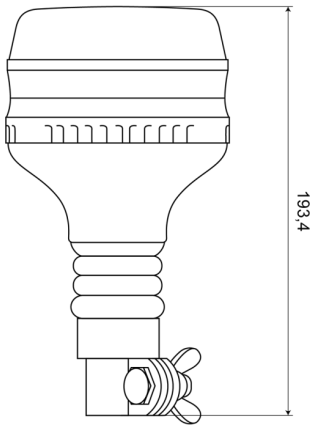

Specifiche

Altezza mm	194 mm
Colore	Ambra
Connessione	Montaggio su tubo
Da ordinare presso	1
Diametro mm	120 mm
ECE R65 Classe 1	Sì
EMC	EMC R10
EMC R10	Sì
Fonte luminosa	LED
Gamma di altezza	171 - 210 mm
Gamma di diametri	131 - 170 mm
Grado di protezione IP	IP45

Imballaggio	Scatola bianca con etichetta
Materiale	Lente: PC
Montaggio	Montaggio su tubo, flessibile
Numero di LED	8
Numero di sequenze di lampeggio	1
Peso (kg)	0,730 Kg
Polarità	Protetto contro polarità inversa
Sequenze di lampeggio	Solo 1 modalità: rotante
Sincronizzabile	No
Temperatura di esercizio	-40°C / +85°C
Tensione operativa	12V - 24V